SER60SGH3

Placa cocción a gas, 60 cm
EAN13: 8017709105235

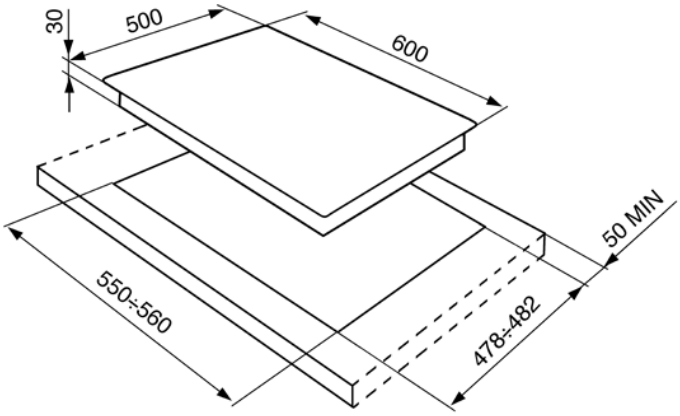

• **ESTÉTICA Y MANDOS** • Línea Clásica • Inox • Mandos frontales • Parrilla de hierro colado • Tapas de quemadores esmaltadas negras (acabado mate) • Encendido electrónico incorporado en los mandos • **ZONAS DE COCCIÓN** • 4 quemadores en cruz a gas (1ultrarápido) • **SEGURIDAD** • Válvulas rápidas de seguridad • Preparada para gas natural • Inyectores gas butano/propano en dotación • **DATOS TÉCNICOS** • Quemadores/zonas cocción: • Dcha. 2,55 kW • Posterior central. 1,65 kW • Anterior central. 1,05 kW • Izq. ultrarápido triple corona. 3,90 kW

Funciones