33701789 - FCS 100 X

Horno convencional 71 litros

-Estética Smart
-71 LITROS
-2 mandos mecánicos & Tirador inox
-Horno estático 4 funciones
-Clase energética A
-Puerta efecto espejo transparente
-Puerta interior completamente
de cristal y desmontable
-Contrapuerta de cristal toque seguro
-1 rejilla, 1 bandeja
-Cuba preparada para limpieza por agua
CÓDIGO EAN: 8016361932012

CLASE
ENERGÉTICA

PUERTA DE CRISTAL
DESMONTABLE

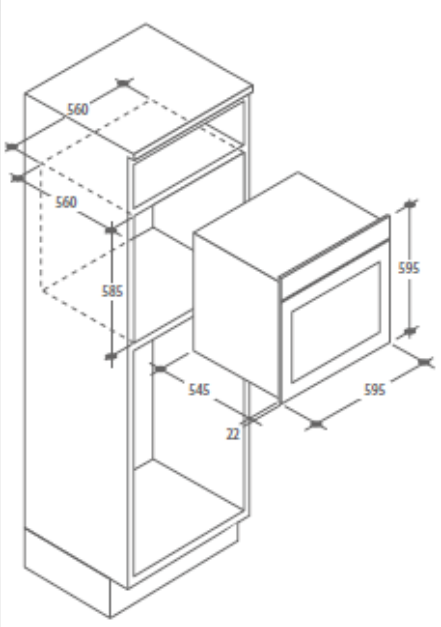

33701789 - FCS 100 X

- Datos técnicos

Código Producto	33701789
Código EAN	8016361932012
Tipología	Horno 71 Litros
Color	Inox
Clase Energética	A
Capacidad (Litros)	71
Consumo en Convección (KWh)	0,80
Consumo en Multifunción (KWh)	-
Índice Eficiencia Energética (EEI)	97,2
Potencia Total (W)	2300
Voltaje (V)	220-240
Hercios (Hz)	50
Interface usuario	2 Mandos
Tipo de Cocción	Estático
Sistema de Refrigeración Tangencial	-
Cavidad	Relieve
Iluminación	Incandescente
Número de funciones	4

Funciones	Luz, Superior + Inferior, Inferior, Grill
Panel de Control	Inox
Mandos	Inox
Puerta	Efecto Espejo
Interior Puerta	2 cristales desmontables
Estética	Smart
Tirador	Inox
Cierre puerta SOFT CLOSE	-
Rejillas Laterales Metálicas	
Guías Telescópicas	
Rustepollos	
Bandeja 15 mm	
Bandeja 35 mm	1
Rejillas	1

CANDY