Electrolux

Lavadora de libre instalación de 9 kg

EW6F4943FB

Una lavadora que se adapta a ti
Las excelentes lavadoras PerfectCare 600 de Electrolux, con sistema SensiCare, ajustan la duración de los programas dependiendo de la carga, consumiendo asi menos agua y energía y evitando el lavado en exceso; con ciclos más económicos incluso para cargas muy pequeñas.

Lavadora SensiCare de 9 Kg a 1.400 rpm, Motor Inverter, Time Manager, LED Medio, Inicio diferido 1-21 horas, Certificado Woolmark Blue, Puerta Grafito

Ventajas y características

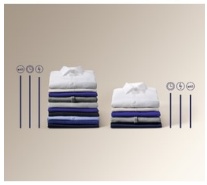

Cuidado personalizado en menos tiempo
El sistema SensiCare adapta los ajustes de cada ciclo dependiendo de cada carga, para evitar el lavado en exceso y garantizar que cada prenda conserve durante más tiempo el mismo tacto y aspecto que tenía el primer día.

Cada fibra protegida, todas tus prendas más suaves
La función SoftPlus, aplica una fase previa de remojo para distribuir la ropa uniformemente dentro del tambor. De tal modo que cada fibra de tus prendas de ropa dsifruta de los beneficios del detergente y suavizante y sale de la lavadora más suave y desprendiendo un aroma más fresco que duran mucho

Limpieza absoluta con el programa de vapor antialérgico
El programa de lavado al vapor antialérgico combina el vapor de agua con un programa de lavado de gran eficacia para eliminar hasta la última bacteria de los tejidos de tus prendas de ropa.

Ahorra tiempo y energía
La función TimeManager Eco permite ajustar la duración de cada ciclo de lavado dependiendo del tiempo de que dispongas. Podrás ahorrar tiempo y energía sin renunciar a una limpieza profunda de todas tus prendas.

Limpia la ropa cuando te convenga
Ajusta el inició el ciclo según tus planes con la función de inicio diferido de esta lavadora. La colada estará lista para descargar cuando a ti te vaya bien, manteniéndola lo más fresca y fragante posible. En la forma más oportuna de lavar.

- Programa especial lavado a mano
- Programas especiales: Delicado, Seda, Lavado a mano, Lana, Edredones
- Programas de lavado:On/Off, Eco a 40°-60°, Algodón , Sintéticos, Delicados, Rápido 14 min, Aclarado , Centrifugado/Drenaje, Vapor antialergias, Edredón, Seda, Lana/Lavado a mano, Ropa Deportiva, Outdoor, Ropa vaquera
- Control de Centrifugado: ABC
- Control electrónico de la carga «Fuzzy Logic»
- Inicio Diferido
- Seguridad infantil
- Patas: 4 patas regulables en altura
- Anti-desbordamiento

Electrolux

Lavadora de libre instalación de 9 kg

EW6F4943FB

Especificaciones de producto

Capacidad máxima en kg de un ciclo de lavado (EU 2017/1369)	9
Velocidad máxima de centrifugado (rpm)	1400
Clase de eficiencia energética (Norma (UE) 2017/1369)	C
Certificado Woolmark	Woolmark Blue
Aqua Control	No
Lista de Programas	On/Off, Eco a 40°-60°, Algodón , Sintéticos, Delicados, Rápido 14 min, Aclarado , Centrifugado/Drenaje, Vapor antialergias, Edredón, Seda, Lana/Lavado a mano, Ropa Deportiva, Outdoor, Ropa vaquera
Funciones	Temperatura, Centrifugado, Prelavado, Aclarado extra, Suave plus, Inicio diferido, TimeManager, Inicio/Pausa
Panel	Display pequeño
Color	Blanco
Dosificación automática	No
Conectividad	Sin conectividad
Cajón dispensador	Largo
Índice de eficiencia energética (EU 2017/1369)	68.8
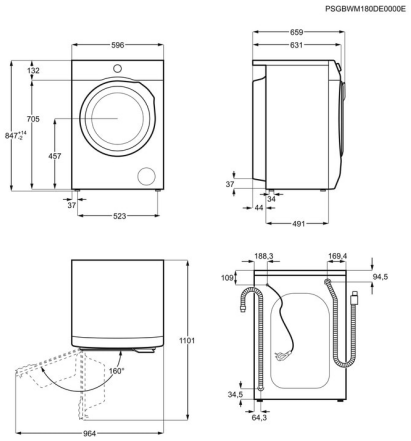
Consumo de energía del programa eco en kW/h por ciclo (EU 2017/1369)	0.654
Consumo de energía en el programa normal de algodón a 60 °C con carga parcial	0
Consumo de agua del programa eco en litros por ciclo (EU 2017/1369)	49
Eficiencia de centrifugado del programa eco 40-60 (EU 2017/1369)	B
Emisiones de sonido ambiente, Clase (EU 2017/1369)	B
Nivel de ruido dB(A) (EU 2017/1369)	76
Instalación	de libre instalación
Alto (mm)	850
Ancho (mm)	600
Fondo (mm)	660
Fondo total (mm)	660
Volumen tambor (L)	68
Voltaje (V):	230
Frecuencia (Hz)	50
Longitud del cable (m)	1,8
Potencia (W)	2200
PNC	914 916 502
EAN	7332543791248