Lavadora de carga superior de 6 kg y Clase A+++

ZWQ61235CI

¿Prendas limpias en sólo 30 minutos? Fácil.
Con una interfaz de usuario muy sencilla, esta lavadora cuenta con todo lo realmente necesario. Sólo tienes que pulsar Inicio para un lavado rápido de 30 minutos.

Lavadora de Carga Superior de 6 kg de carga y 1200 rpm, Display LCD, Programa Rápido en 30 min, Inicio Diferido, Autoposicionamiento del tambor, A+++

Ventajas y características

La forma más fácil de lavar tus prendas rápidamente
El programa de lavado diario rápido y fácil de 30 minutos a 30° se selecciona previamente cuando se enciende la lavadora. Todo lo que tienes que hacer es pulsar "Inicio" y ¡listo!

Ya no es necesario girar el tambor de la lavadora
Cuando termina el ciclo de lavado, el tambor de esta lavadora de carga superior se para con la apertura hacia arriba para descargar inmediata y cómodamente tu colada.

Tu colada finaliza cuando tú lo desees
Retrasa el inicio del ciclo de lavado usando la función «FinishIn» seleccionando la hora de finalización; estará todo listo a la hora programada (en un período de 3 y 20 horas). Supervisa cuándo estará lista la colada en la pantalla pequeña.

Lava tus prendas en la mitad de tiempo
Logra la limpieza de tus prendas rápidamente. Esta lavadora cuenta con la opción de lavado rápido «QuickWash» que reduce la duración del ciclo de lavado hasta en un 50%.

El dosificador de detergente siempre limpio
El dosificador de detergente siempre estará limpio gracias a la emisión de agua a alta presión, que no deja restos de producto y evita la formación de moho.

- Lavadora de Carga Superior
- Capacidad de carga: 6
- Velocidad máxima de centrifugado: 1200 rpm
- Display LCD
- Programas de lavado: Mini a 30ºC, Algodón, Algodón económico, Sintéticos, Delicados, Lana Plus, Refresco en 20'', Mixto 20
- Autoposicionamiento de tambor
- Control de centrifugado: ABC
- Control electrónico adaptado al tipo de carga «Fuzzy Logic»
- Numero patas:2 patas regulables en altura y 2 patas fijas
- Protección contra las inundaciones

Lavadora de carga superior de 6 kg y Clase A+++

ZWQ61235CI

Especificaciones de producto

Carga de lavado (Kg)	6
Centrifugado máx. (rpm):	1200
Clase	Clase A+++
Posicionamiento del tambor	Electrónico
Aqua Control	No
Lista de Programas	Mini a 30ºC, Algodón, Algodón económico, Sintéticos, Delicados, Lana Plus, Refresco en 20'', Mixto 20
Funciones de los pulsadores	Temperatura, Centrifugado, Opciones, Inicio/Pausa, Termina en
Consumo de energía en el programa normal de algodón a 60 °C con carga completa	0.8
Consumo de energía en el programa normal de algodón a 60 °C con carga parcial	0.54
Consumo de energía en el programa normal de algodón a 40 °C con carga completa	0.65
Consumo de energía en el programa normal de algodón a 40 °C con carga parcial	0.49
Consumo eléctrico ponderado en el «modo apagado» en W	0
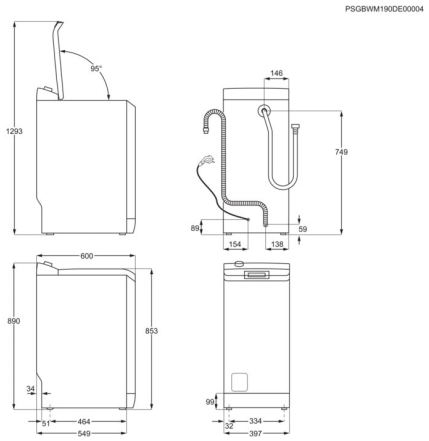
Consumo eléctrico ponderado en el modo «en espera» en W	0,48
Consumo de agua anual (L) (2010/30/EC)	9490
Consumo energético anual (kWh)	150,0
Eficacia del centrifugado	B
Humedad residual tras centrifugado máximo (2010/30/EC)	53
Energía (kWh) - Duración (min) - Algodón a 60º	0.8 - 247
Energía (kWh) - Duración (min) - Algodón 60º a Media Carga	0.54 - 185
Energía (kWh) - Duración (min) - Algodón 40º a Media Carga	0.49 - 179
Duración del programa «en espera» en minutos	5
Nivel de ruido del centrifugado en dB (A) re 1 pW (2010/30/EC)	78
Nivel de Ruido del Lavado en dB(A) re 1 pW (2010/30/EC)	57
Instalación	de libre instalación
Color	Blanco
Alto (mm)	890
Ancho (mm)	400
Fondo (mm)	600
Fondo total (mm)	600