Placas de Cocción

EHF6231IOK

Características

- Vitrocerámica
- Desconexión automática
- Bloqueo de seguridad
- EASY-FIX: Sistema de fácil instalación
- Accesorio opcional de montaje sobre gabeta Easy-Box
- Adaptador hueco opc.: XL-ADAPTER
- Indicadores de calor residual
- Control electrónico

Placas de Cocción

EHF6231IOK

Placa Vitrocerámica Radiante de 3 Zonas, Sin Marco, Controles táctil Independientes, Indicadores residuales de calor , Zona Doble de 27cm

Ventajas

Disfrute del espacio y la libertad de cocinar lo que desee
Utilice sartenes y ollas grandes como un chef profesional. La zona de cocción extra-grande para recipientes de grandes medidas de esta vitrocerámica ofrece libertad para preparar fácilmente los platos en utensilios de gran tamaño.

El panel de control integrado en la placa le ofrece un acceso muy directo a los mandos de cocción.
Los mandos de esta placa de vitrocerámica se han diseñado para ser intuitivamente accesibles.

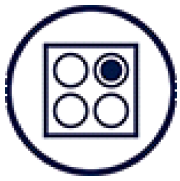

Siempre sabrá con exactitud qué zona sigue caliente
Gracias a los indicadores de calor residual que muestran inteligentemente dónde reside el calor, esta vitrocerámica le permite saber exactamente qué zonas siguen calientes.

Proteja a los niños de encendidos accidentales de la vitrocerámica
Esta vitrocerámica tiene un inteligente mecanismo de seguridad que impide que los niños la enciendan de forma accidental. En marcha con un solo toque.

Superficie de fácil limpieza
La superficie vitrocerámica de esta placa es muy fácil de limpiar. Basta con pasarle un paño para dejarla impecable.

Versatilidad absoluta para instalar su vitrocerámica donde desee
Puesto que esta vitrocerámica es independiente, tendrá más flexibilidad

Placas de Cocción

EHF6231IOK

para colocarla donde desee. Elija la ubicación que se adapte a su estilo de cocinar.

Visite nuestra web http://www.electrolux.es/Productos/Cocina/Placas-de-Cocción/Placas-Vitrocerámicas/EHF6231IOK/

Placas de Cocción

EHF6231IOK

Especificaciones Técnicas

Marca	Electrolux
Modelo	EHF6231IOK
Tipo	Vitrocerámica
Zona cocción frontal dcho.	1700/2700W/210/270mm
Zona cocción frontal izdo.	1800W/180mm
Zona cocción central	-
Zona cocción posterior dcho.	-
Zona cocción posterior izdo.	1200W/145mm
Alto (mm)	38
Ancho (mm)	590
Fondo (mm)	520
Ancho hueco (mm)	560
Fondo hueco (mm)	490
Potencia (W)	5700
Frecuencia (Hz):	50-60
Voltaje (V):	220-240
Color:	Negro

Especificaciones de Instalación

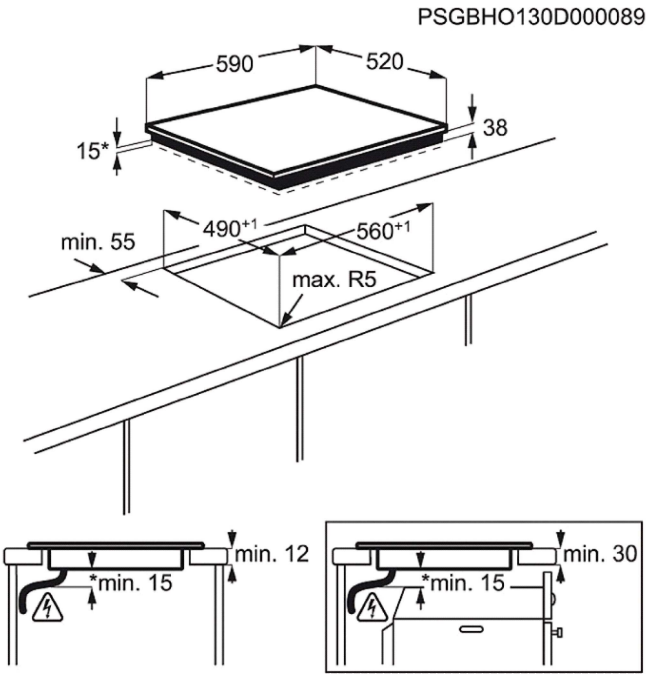

Visite nuestra web http://www.electrolux.es/Productos/Cocina/Placas-de-Cocción/Placas-Vitrocerámicas/EHF6231IOK/