Lavadora-secadora, 8/5 kg, 1400 rpm
3TW984B

3TW984B

- Clase de eficiencia energética para el ciclo completo E (dentro del rango de A a G)*
- Clase de eficiencia energética para el ciclo de lavado C (dentro del rango de A a G)*
- Motor ExtraSilencio con 10 años de garantía
- Condensador autolimpiante
- AquaControl Plus: ajuste de la entrada de agua en función de la carga para obtener los mejores resultados con el mínimo consumo de agua
- Capacidad de lavado/secado: 8 kg/5 kg
- Función Más rápido: hasta un 65% menos de tiempo.
- Selección de centrifugado de 1400 a 400 r.p.m.** con exclusión de centrifugado final.
- Display LED táctil de gran tamaño con recomendación de carga.
- Indicación de tiempo restante, estado de programa y fin diferido hasta 24 h.
- Programas especiales: Camisas, Súper rápido 15 min, Mix, Lava+seca 60 min, Secar intensivo, Secar delicado.
- Posibilidad de lavar y secar de forma ininterrumpida 5 kg de ropa.
- Programa Vapor: elimina los olores y reduce las arrugas.
- Programa Mi tiempo: selección manual del tiempo de secado deseado.
- Funciones: Menos plancha, Prelavado, Selección de temperatura, Reducción de centrifugado.
- Función Pausa+carga: apertura de la puerta durante el ciclo de lavado.
- Sistema automático de distribución de ropa: Sensor 3G.
- Cubeta de detergente autolimpiante.
- Aviso de sobredosificación de detergente.
- Tambor VarioSoft con palas asimétricas.
- Paneles laterales antivibración.
- Bloqueo de seguridad para niños.
- Posibilidad de instalación bajo encimera en muebles de altura 85 cm o más.

Accesorios incluidos

4242006295356

Lavadora-secadora, 8/5 kg, 1400 rpm
3TW984B

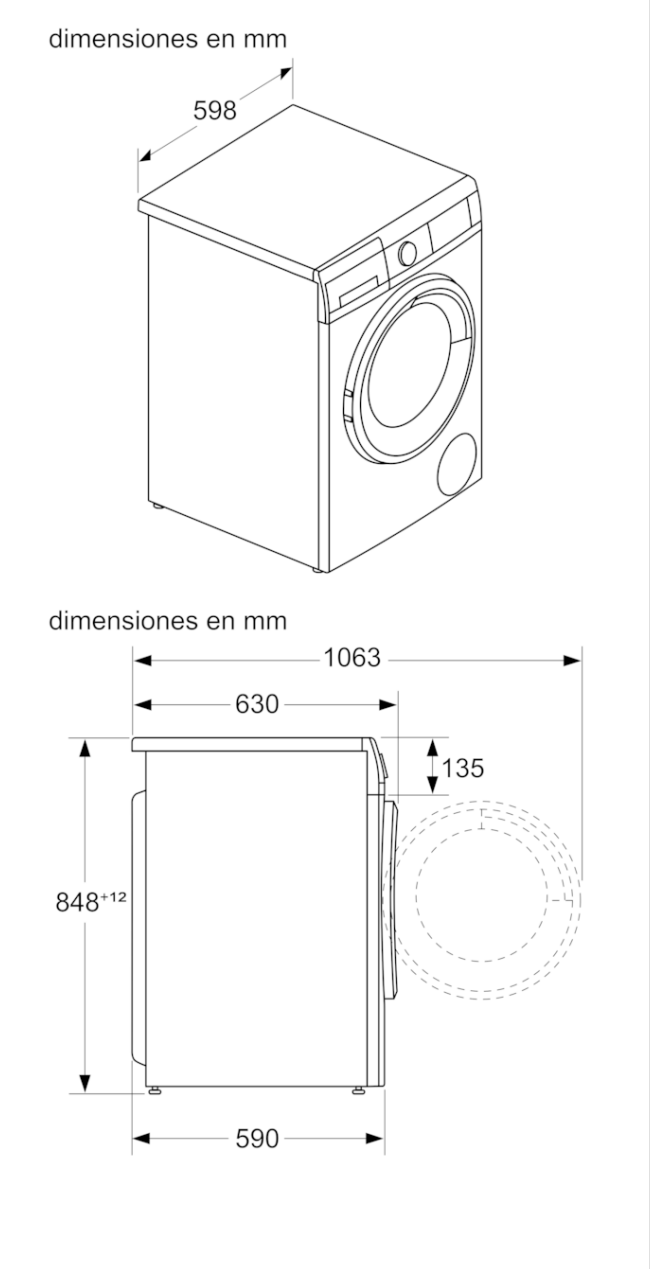

Características

Clase de eficiencia energética ciclo de lavado/secado (norma (UE) 2017/1369): E
Clase de eficiencia energética programa eco 40-60 (norma (UE) 2017/1369): C
Ponderación de consumo de energía en kWh por 100 ciclos completos de lavado/secado (EU 2017/1369): 313
Ponderación de consumo de energía en kWh por 100 ciclos de lavado del programa eco 40-60 (EU 2017/1369): 63
Capacidad máxima en kg de un ciclo de lavado/secado (EU 2017/1369): 5,0
Capacidad máxima en kg de un ciclo de lavado (EU 2017/1369): 8,0
Consumo de agua del ciclo completo de lavado y secado en litros por ciclo (EU 2017/1369): 70
Consumo de agua del programa eco en litros por ciclo (EU 2017/1369): 41
Duración del ciclo de lavado y secado completo en horas y minutos a capacidad nominal (EU 2017/1369): 7:30
Duración del programa eco 40-60 en horas y minutos a capacidad nominal (EU 2017/1369): 3:32
Eficiencia de centrifugado-secado del programa eco 40-60 (EU 2017/1369): B
Emisiones de ruido aéreo (EU 2017/1369): 70
Clase de emisiones de ruido aéreo (EU 2017/1369): A
Tipo de construcción: Independiente
Encimera extraíble: No
Bisagra de la puerta: Izquierda
Longitud del cable de alimentación eléctrica (cm): 210
Altura de la encimera extraíble (MM): 850
Dimensiones del aparato: alto x ancho x fondo (sin puerta): 848 x 598 x 590
Peso neto (kg): 71,046
Volumen del tambor: 63
Consumo eléctrico standby/red. Consultar el manual de instrucciones sobre cómo desactivar el módulo WiFi.:
Temporizador en espera/red:
Código EAN: 4242006295356

Características de consumo y conexión

2021-03-02