3SB978B
Secadora con bomba de calor
Blanco

3SB978B

- Clase de eficiencia energética A+++ (dentro del rango A+++ a D).
- Control de secado por sensor de humedad.
- Condensador autolimpiante.
- Capacidad: 7 kg.
- Display LED.
- Indicación de tiempo restante, estado de programa y fin diferido hasta 24 h.
- Programas especiales: acabado lana, mix, toallas, temporizado caliente, temporizado frío, microfibras, plumas, súper rápido 40 min, camisas.
- Funciones: secado delicado, menos plancha, ajuste de secado.
- Función "pausa+carga": apertura de la puerta durante el ciclo de secado.
- Puerta de cristal.
- Iluminación interior del tambor.
- Paneles antivibración.
- Tambor SoftCare con palas asimétricas.
- Ciclo especial de enfriamiento antiarrugas de 60 min tras la finalización del programa.
- Posibilidad de conexión a desagüe.
- Tubo de desagüe incluido.
- Posibilidad de instalación bajo encimera en muebles de altura 85 cm o más.
- Consumo de energía anual: 159 kWh.
- Potencia sonora: 64 dB(A) re 1 pW.

Accesorios opcionales

3AS000B CESTO PARA SECADORA
3AS110B KIT UNION SECADORA-LAVADORA SIN MESA
3AS220B KIT UNION LAV-SEC CON MESA EXTRAIBLE

Accesorios incluidos

4242006288303

3SB978B
Secadora con bomba de calor
Blanco

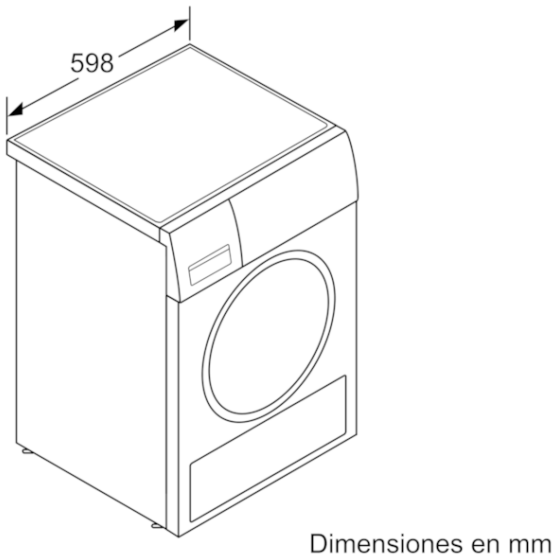

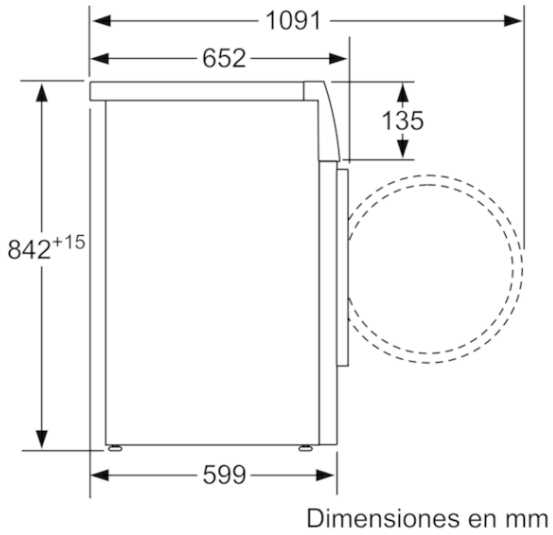

Características

Tipo de construcción: Independiente
Encimera extraíble: No
Bisagra de la puerta: a la derecha
Longitud del cable de alimentación eléctrica (cm): 145,0
Altura de la encimera extraíble (MM): 842
Dimensiones aparato (alto, ancho, fondo) (mm): 842 x 598 x 599
Peso neto (kg): 55,404
Gases fluorados de efecto invernadero: No
Tipo de refrigerante: R290
Unidad herméticamente sellada: Sí
Cantidad de gases fluorados (kg): 0,149
Cantidad expresada en equivalente a CO2 (t): 0,000
Código EAN: 4242006288303

Características de consumo y conexión

Potencia de conexión (W): 1000
Intensidad corriente eléctrica (A): 10
Tensión (V): 220-240
Frecuencia (Hz): 50
Certificaciones de homologacion: CE, VDE
Capacidad de algodón (kg) - NUEVA (2010/30/EC): 7,0
Programa normal de algodón: Algodón seco armario
Clase de eficiencia energética (2010/30/EC): A+++
Consumo de energía de secadora eléctrica, carga completa - NUEVA (2010/30/EC): 1,27
Duración del programa estándar de algodón con carga completa (min): 135
Consumo de energía de secadora eléctrica, carga parcial - NUEVA (2010/30/EC) (kWh): 0,75
Duración del programa estándar de algodón con carga parcial (min): 86
Medición de consumo energético anual, secadora eléctrica - NUEVA (2010/30/EC) (kWh): 159,0
Medición de duración del programa (min): 107
Media de la eficiencia de condensación con carga completa (%): 88
Media de la eficiencia de condensación con carga parcial (%): 88
Medición de eficiencia de condensación (%): 88

2019-04-18