Serie | 4

BEL523MS0

Microondas con grill Cristal negro con acero inoxidable EAN: 4242005038817

- **Microondas:** reduce el tiempo de cocción hasta la mitad de tiempo.
- **Apertura electrónica de la puerta:** tan solo tendrás que pulsar una tecla y podrás acceder fácilmente a su interior.
- **Grill:** resultados perfectos de gratinado de manera rápida y sencilla gracias a su gran potencia.
- Display LED con luz roja y mandos que facilitan el uso del horno asi como el acceso a la información necesaria.

Datos técnicos

Función adicional :	Función Grill
Tipo de control :	Electrónica
Color del frontal :	Acero inoxidable
Dimensiones aparato (alto, ancho, fondo (sin incluir la puerta)) (mm) :	382 x 594 x 317
Dimensiones cavidad (alto, ancho, fondo) :	201.0 x 308.0 x 282.0
Longitud del cable de alimentación eléctrica (cm) :	130
Peso neto (kg) :	16,2
Peso bruto (kg) :	18,0
Código EAN :	4242005038817
Máxima potencia :	800
Potencia (W) :	1270
Intensidad corriente eléctrica (A) :	10
Tensión (V) :	220-230
Frecuencia (Hz) :	50
Tipo de clavija :	Schuko con conexión a tierra

4 242005 038817

Accesorios incluidos

1 x Parrilla
1 x Plato giratorio

Serie | 4 Microondas

BEL523MS0

Microondas con grill
Cristal negro con acero inoxidable
EAN: 4242005038817

- Microondas sin marco
- Altura 38 cm. Para instalación en columna de 60 cm de ancho
- Apertura lateral izquierda
- Recetas Gourmet: 8 recetas automáticas. Selecciona el tipo de alimento y el peso, y disfruta
- Display LED con luz roja y mando ocultable
- Capacidad: 20 litros
- Plato giratorio de 25,5 cm de diámetro
- 5 niveles de potencia de microondas: máximo 800 W
- Grill simultáneo 1000 W
- Grill combinable con las potencias de microondas: 360/180/90 W
- Interior de acero inoxidable
- Iluminación LED en el interior del horno
- Reloj electrónico programable de paro de cocción
- Accesorios: Parrilla
- Es imprescindible consultar y respetar las dimensiones de encastre facilitadas en el manual de instalación

Serie | 4 Microondas

BEL523MS0

Microondas con grill
Cristal negro con acero inoxidable
EAN: 4242005038817

Microondas
Montaje en esquina

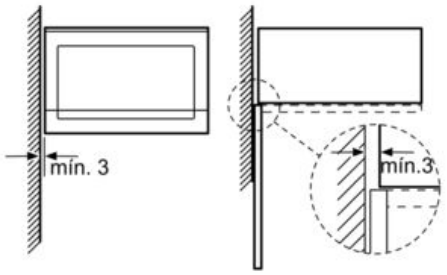

Dimensiones en mm

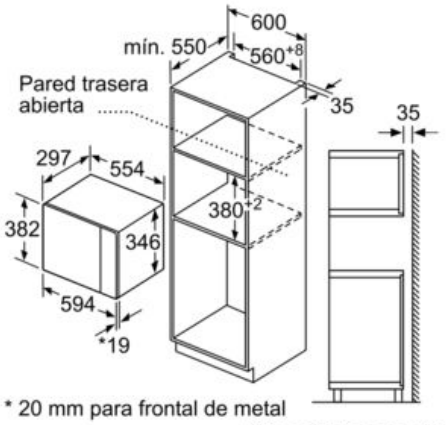

* 20 mm para frontal de metal

Dimensiones en mm

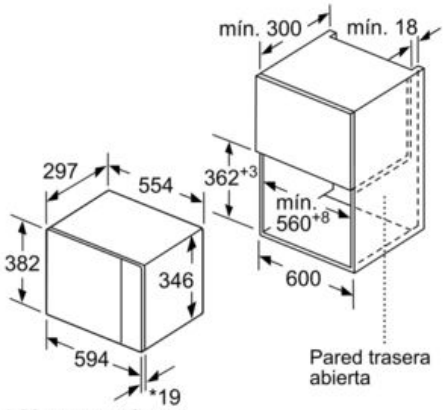

* 20 mm para frontal
de metal

Dimensiones en mm