iQ700, Campana decorativa de pared, 90 cm, Acero inoxidable
LC91BUR50

A+

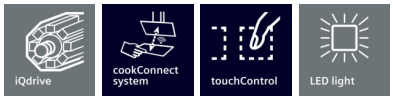

La campana de pared atrae por su gran capacidad de extracción y su elegante diseño. Quedará perfecta en tu cocina.

- ✓ Motor iQdrive: motor silencioso y de alto rendimiento que elimina todos los humos y olores.
- ✓ Home Connect: la aplicación que hace más inteligente a tu campana.
- ✓ Control placa-campana: controla la potencia y la iluminación de la campana desde la placa.
- ✓ touchControl con display: fácil manejo y diseño elegante.
- ✓ Iluminación LED: perfecta y eficiente visibilidad cuando se está cocinando.

Equipamiento

Datos técnicos

Tipología : Wall-mounted
Certificaciones de homologacion : CE, VDE
Longitud del cable de alimentación eléctrica : 130 cm
Altura del conducto decorativo : 582-908/568-1018 mm
Altura del producto, sin conducto decorativo : 46 mm
Dist mín resp zonas cocc eléct : 550 mm
Dist mín resp zonas cocc gas : 650 mm
Peso neto : 19,3 kg
Tipo de control : Electrónica
Número de niveles de extracción : 3 niveles + 2 intensivos
Máxima extracción de aire : 602 m³/h
Máxima extracción de aire en recirculación en nivel intensivo : 561 m³/h
Máxima extracción de aire en recirculación : 462 m³/h
Máxima extracción de aire en nivel intensivo : 965 m³/h
Número de lámparas : 3
Nivel de contaminación acústica : 64 dB(A) re 1 pW
Diámetro de la salida de aire : 120 / 150 mm
Material del filtro antigrasa : Acero inoxidable lavable
Código EAN : 4242003831991
Potencia de conexión : 265 W
Intensidad corriente eléctrica : 10 A
Tensión : 220-240 V
Frecuencia : 50; 60 Hz
Tipo de enchufe : Schuko con conexión a tierra
Tipo de instalación : Montaje en pared

4 242003 831991

Accesorios opcionales

LZ53450	Set de recirculacion tradicional
LZ12CXC56	Set recirc.Alta efic.Antipolen(exterior)
LZ12CBI14	Set de recirculacion alta eficiciencia
LZ12365	CONDUCTO PROLONGADOR
LZ12265	CONDUCTO PROLONGADOR
LZ11CXI16	Kit recirc. alta eficiencia antipolen
LZ00XXP00	Filtro recirc. Regenerativo (repuesto)

iQ700, Campana decorativa de pared, 90 cm, Acero inoxidable LC91BUR50

Equipamiento

Prestaciones
- Se conecta a tu móvil vía Home Connect
- Control placa-campana
- Motor iQdrive™ con 10 años de garantía
- TouchControl slider
- Interior blindado. Limpieza fácil y segura
- Muy silenciosa: sistema de insonorización especial.
- Filtros de acero inoxidable lavables en lavavajillas
- 5 potencias de extracción
- Potencia intensiva con retracción automática
- Potencia máxima de extracción: 965 m³/h (según UNE/EN 61591)
- Potencia de extracción en nivel 3: 602 m³/h.
- Potencia sonora en nivel 3: 60 dB (A)
- Iluminación regulable en intensidad
- Encendido y apagado gradual de la luz
- Función silencio vía Home Connect
- Funcionamiento a intervalos
- Instalación en recirculación
- Desconexión automática temporizada

Accesorios
- Válvula antirretorno incluida
- Para instalación en recirculación necesario kit de recirculación o filtro de carbón activo (accesorio).

Medidas
- Dimensiones del aparato (ancho x fondo): 898 x 500 mm

iQ700, Campana decorativa de pared, 90 cm, Acero inoxidable
LC91BUR50
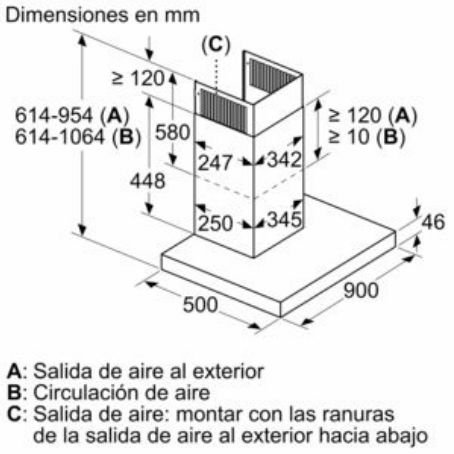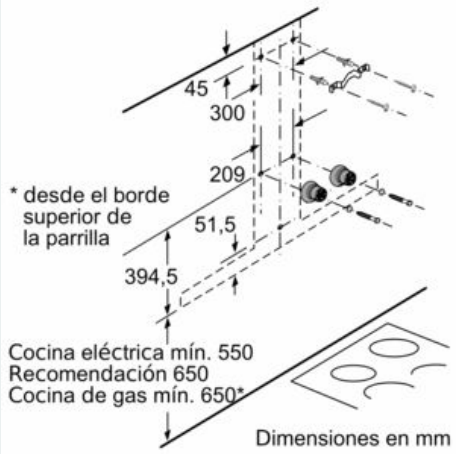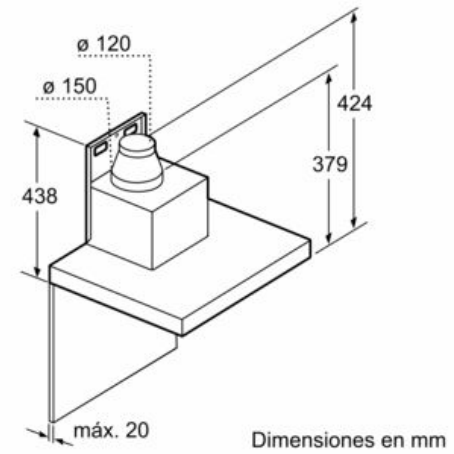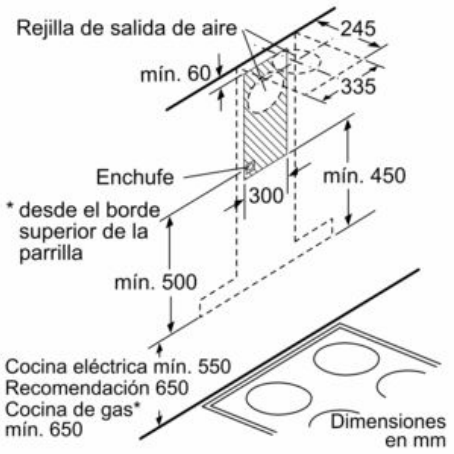
Dibujos acotados