iQ300
EH631BDB1E
Placa de inducción de 60 cm de ancho
Bisel delantero
Color negro
EAN: 4242003830390

Placa de inducción con innovadoras funciones que permiten una gran flexibilidad en la cocina

- ✓ La zona gigante de 32 cm es perfecta para paellas y recipientes de gran tamaño.
- ✓ El control easyTouch permite un manejo de la placa fácil y accesible.
- ✓ Innovadora tecnología de inducción: más rápida, más precisa, más limpia, más segura.
- ✓ La función Sprint acorta el tiempo de calentamiento inicial al aumentar la potencia en un 50%.

Equipamiento

Datos técnicos

Familia de Producto : Placa independie.vitrocerámica
Tipo de construcción : Integrables
Tipo de energía : Eléctrica
Número de posiciones que se pueden usar al mismo tiempo : 3
Medidas del nicho de encastre : 51 x 560-560 x 490-500
Anchura (cm) : 592
Dimensiones aparato (alto, ancho, fondo (sin incluir la puerta)) (mm) : 51 x 592 x 522
Medidas del producto embalado (mm) : 126 x 753 x 608
Peso neto (kg) : 13,0
Peso bruto (kg) : 15,0
Indicador de calor residual : Separado
Situación del control : Hob front
Material de la superficie básica : Vitrocerámica
Color superficie superior : negro
Certificaciones de homologacion : AENOR, CE
Longitud del cable de alimentación eléctrica (cm) : 110
Código EAN : 4242003830390
Potencia de conexión eléctrica (W) : 7400
Intensidad corriente eléctrica (A) : 32; 2*16
Tensión (V) : 220-240
Frecuencia (Hz) : 50; 60

4 242003 830390

Accesorios opcionales

HZ390042	Set de 4 piezas, 1 sarten + 3 cacerolaS

iQ300
EH631BDB1E
Placa de inducción de 60 cm de ancho
Bisel delantero
Color negro
EAN: 4242003830390

Equipamiento

- Control easyTouch con 17 niveles de potencia.
- 3 zonas de inducción con función boost para cada zona
- 1 zona gigante de 32 cm.
- 1 zona de 15 cm.
- 1 zona de 21 cm.
- Función quickStart: detección automática de zona
- Función memoria de ajustes seleccionados
- Programación de tiempo y avisador acústico para cada zona.
- Función silencio: 3 modos de indicadores acústicos
- Seguridad para niños automática o manual
- Autodesconexión de seguridad de la placa
- Potencia total de la placa limitable por el usuario

iQ300
EH631BDB1E
Placa de inducción de 60 cm de ancho
Bisel delantero
Color negro
EAN: 4242003830390

Dibujos acotados

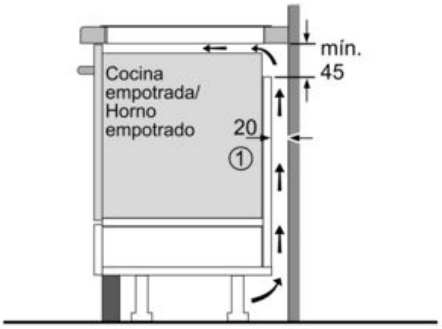

① Rendija de ventilación necesaria

Dimensiones en mm

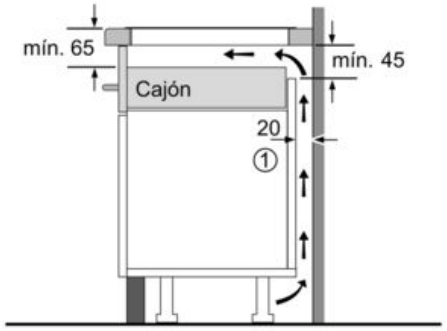

① Espacio de ventilación necesario.

Dimensiones en mm

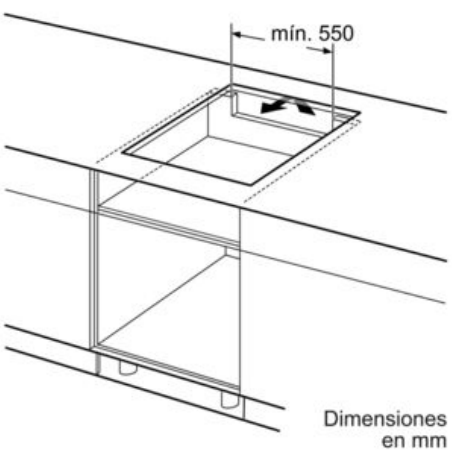

Dimensiones en mm

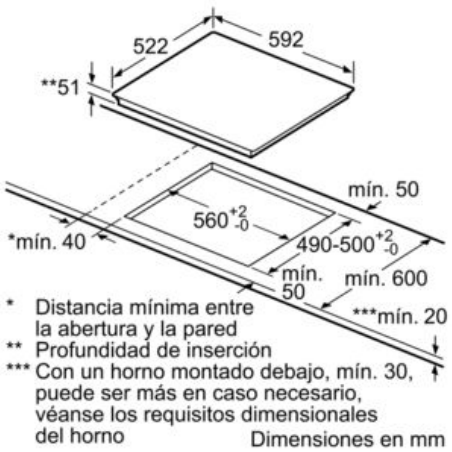

Dimensiones en mm