iQ700
HB676G0S1
Horno multifunción pirolítico
Cristal negro con acero inoxidable
EAN: 4242003671757

A+

Horno multifunción pirolítico: el camino perfecto para conseguir los mejores resultados de cocción y horneado.

- ✓ "perfectCooking 4D": flexibilidad total para colocar la bandeja en cualquier altura y conseguir siempre resultados perfectos.
- ✓ Display TFT Touch: menú de navegación muy fácil de usar
- ✓ Autolimpieza pirolítica: sistema de limpieza del horno totalmente automático y sin esfuerzo
- ✓ Eficiencia energética A+
- ✓ Recetas automáticas: éxito garantizado gracias a la preparación automática de numerosos platos

Equipamiento

Datos técnicos

Color del frontal : Acero inoxidable
Tipo de construcción : Integrable
Sistema de limpieza : Pirolítico
Medidas del nicho de encastre : 585 x 560 x 550
Dimensiones aparato (alto, ancho, fondo) (mm) : 595 x 594 x 548
Material del panel de mandos : Acero inoxidable
Material de la puerta : vidrio
Peso neto (kg) : 39,0
Volúmen útil (de la cavidad) : 71
Metodo de coccion : , 4D hot air, Cocción suave, Deep-frozen food special, Función Pizza, Grill de amplia superficie, Grill de superf. reducida, Hornear, Mantener caliente, Precalentar, Sólera, Turbogrill, Turbohornear 3D-Eco
Material de la cavidad : esmalte
Regulacion de temperatura : Electrónica
Número de luces interiores : 1
Certificaciones de homologacion : CE, VDE
Longitud del cable de alimentación eléctrica (cm) : 120
Código EAN : 4242003671757
Number of cavities (2010/30/EC) : 1
Clasificación de eficiencia energética - NUEVA (2010/30/EC) : A+
Energy consumption per cycle conventional (2010/30/EC) : 0,87
Energy consumption per cycle forced air convection (2010/30/EC) : 0,69
Índice de eficiencia energética (2010/30/CE) : 81,2
Potencia de conexión eléctrica (W) : 3600
Intensidad corriente eléctrica (A) : 16
Tensión (V) : 220-240
Frecuencia (Hz) : 60; 50
Tipo de clavija : Schuko con conexión a tierra

Accesorios incluidos

4 242003 671757

iQ700
HB676G0S1
Horno multifunción pirolítico
Cristal negro con acero inoxidable
EAN: 4242003671757

Equipamiento

- Apertura abatible con softMove: apertura y cierre amortiguado de puerta
- Autolimpieza pirolítica con 3 niveles de intensidad
- Raíles telescópicos pirolizables en 1 nivel con stopSecurity, 100% extracción. Máxima estabilidad y seguridad
- Display TFT Touch: Pantalla TFT táctil a todo color con textos y animación gráfica
- cookControl: recetas y recomendaciones de cocción
- Reloj electrónico programable de inicio y paro de cocción
- Multifunción (13 funciones)
- Sistema de calentamiento perfectCooking 4D
- Funciones avanzadas: coolStart, cocción suave a baja temperatura, mantener caliente, precalentar vajilla
- Función Sprint de precalentamiento rápido
- Iluminación interior halógena
- Accesorios:
  bandeja profunda, bandeja plana, parrilla profesional
- Clasificación eficiencia energética (según EU Nr. 65/2014):
  Índice de eficiencia energética: 81,2
  Clase de eficiencia energética: A+
  Consumo energético por ciclo en modo convencional: 0,87 kWh
  Consumo energético por ciclo en modo multifunción: 0,69 kWh
  Número de cavidades: 1
  Fuente de energía: eléctrica
  Volumen de la cavidad: 71 litros

iQ700
HB676G0S1
Horno multifunción pirolítico
Cristal negro con acero inoxidable
EAN: 4242003671757
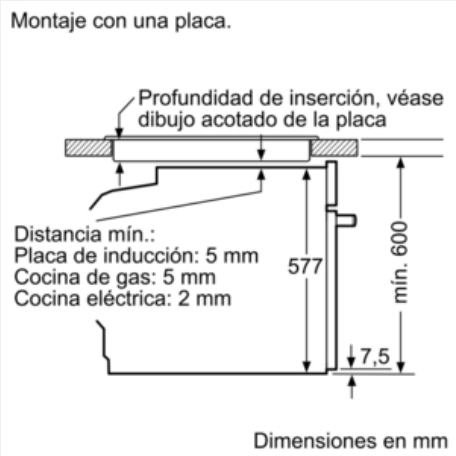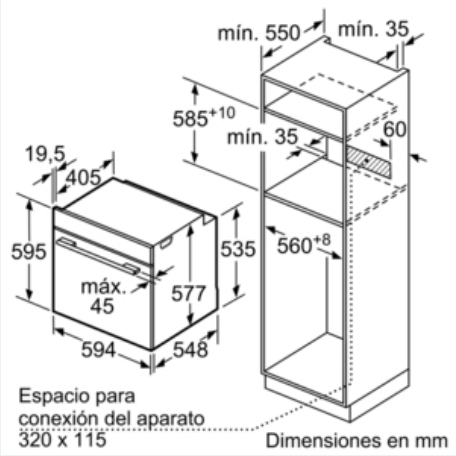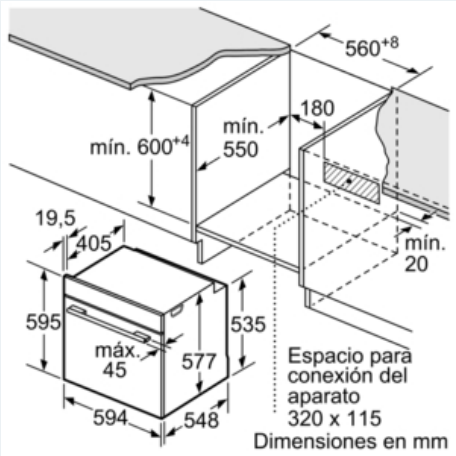
Dibujos acotados