IKB63435FB Placa de cocción

Función Pausa, por si te interrumpen

Si necesitas interrumpir la cocción activa la función Pausa para dejar en suspenso las zonas de cocción. Los ajustes de temperatura de cada zona activa se guardan para que al regresar a la cocina se vuelvan a activar pulsando de nuevo el icono de la función.

Triple zona de cocción XL, desde una paella a un café en la misma zona

Disfruta de resultados increíbles cocinando en la triple zona XL de 32 cm. Apta para utensilios de tamaño grande o pequeño, esta zona de cocción especializada distribuye el calor de forma homogénea dependiendo del recipiente que hayas puesto sobre la

Adaptación automática de la zona de cocción al recipiente

Para ofrecer el máximo nivel de flexibilidad, las zonas de esta placa de inducción se adaptan automáticamente al tamaño y la forma de los recipientes, asegurando una cocción uniforme y más eficiente, ya que solo aplican calor en la base del

Más beneficios :

- Mandos de calor de acceso directo para situarlos de inmediato en el nivel correcto
- Función Booster para un calentamiento rápido

Características :

- Inducción
- Biselada
- Control deslizante de la zona de cocción
- Posición de los mandos: frontal derecho
- Controles iluminados
- Función PowerBoost
- Detección del recipiente
- Calentamiento rápido automático
- Función Pausa
- Función de bloqueo
- Bloqueo de seguridad para niños
- Bloqueo de seguridad
- Alarma acústica desconectable
- Temporizador de cuenta hacia adelante - cronómetro
- Temporizador Eco
- Temporizador
- Control Opti Heat
- Nuevo sistema "Easy set up" sobre encimera.
- Color principal: Negro

Datos técnicos :

- Tipo : de inducción
- Tamaño (cm) : 60
- Mandos de control : Electrónico, Táctil deslizante
- Estética : Cuádruple biselado
- Potencia total (W) : 7350
- Dimensiones : 590x520
- Zona cocción frontal dcho. : 1600 / 2300 / 3000 / 2500 / 3600 / 3600 W / 180 / 240 / 320 mm
- Zona cocción frontal izdo. : 1800-2800W/180mm
- Zona cocción posterior izdo. : 1400-2500W/145mm
- Funciones de control : Indicador de calor residual en tres niveles, Avisador acústico, Calentamiento automático, Programa intensivo, Bloqueo de seguridad, Cronómetro, Temporizado Eco, Conexión Hob2Hood, Bloqueo de panel de control, Avisador de minutos, Función Pausa, Desactivar sonidos, Temporizador
- Color : Negro
- Ancho hueco (mm) : 560
- Fondo hueco (mm) : 490
- Voltaje (V): : 220-240/400V2N
- Frecuencia (Hz) : 50-60
- Longitud del cable (m) : 1.5
- Consumo de energía Modo Apagado (W) : 0.49
- Código de producto : 949 597 408
- Código EAN : 7332543602506
- Product Partner Code : B - Open All

Descripción del

Placa de inducción flexible de 60 cm biselada extraplana de 3 zonas, una de ellas de 32 cm, controles táctiles deslizantes, función Pausa, función PowerBoost de calentamiento rápido y sistema Hob2Hood de conexión automática con una campana compatible
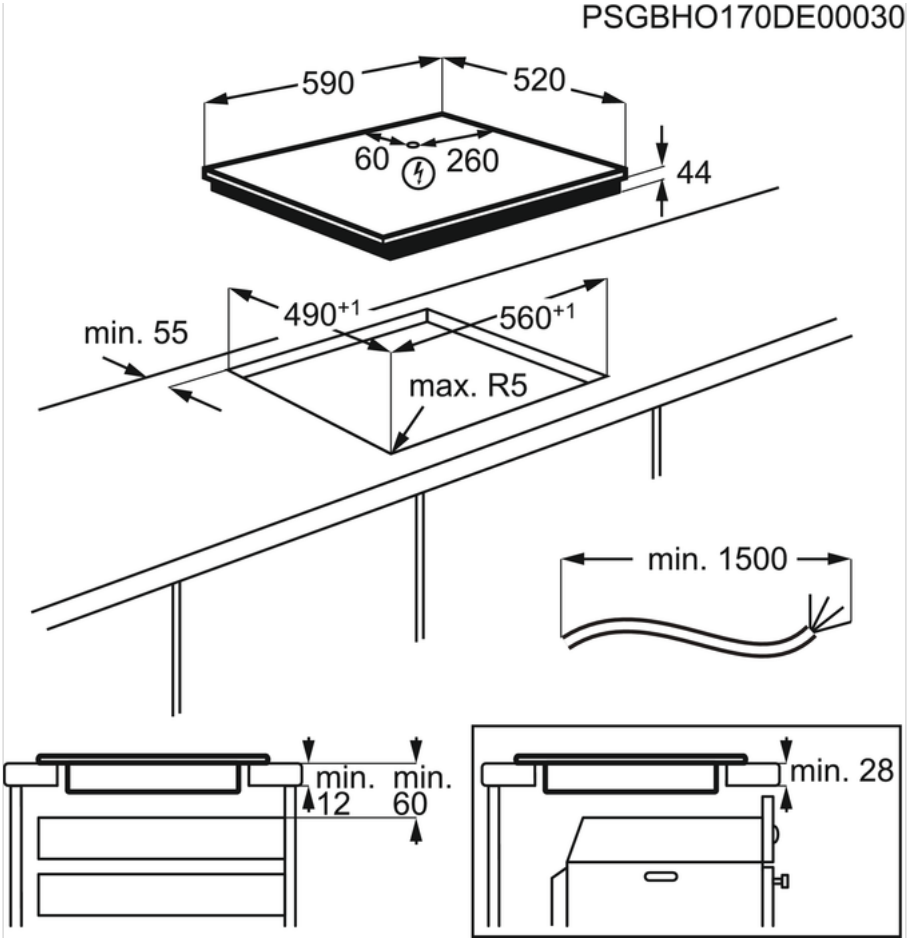
IKB63435FB Placa de cocción